FPO 100
POMPE A PALETTES

Alfons Haar

POMPE VOLUMETRIQUE AUTOAMORÇANTE

Débits disponibles jusqu'à 1,615 l/min avec Δp=7 bar

Il n'y a pas que l'acier inoxydable qui peut y satisfaire!

Une combinaison de matériaux judicieusement choisis permet une large gamme opérationnelle

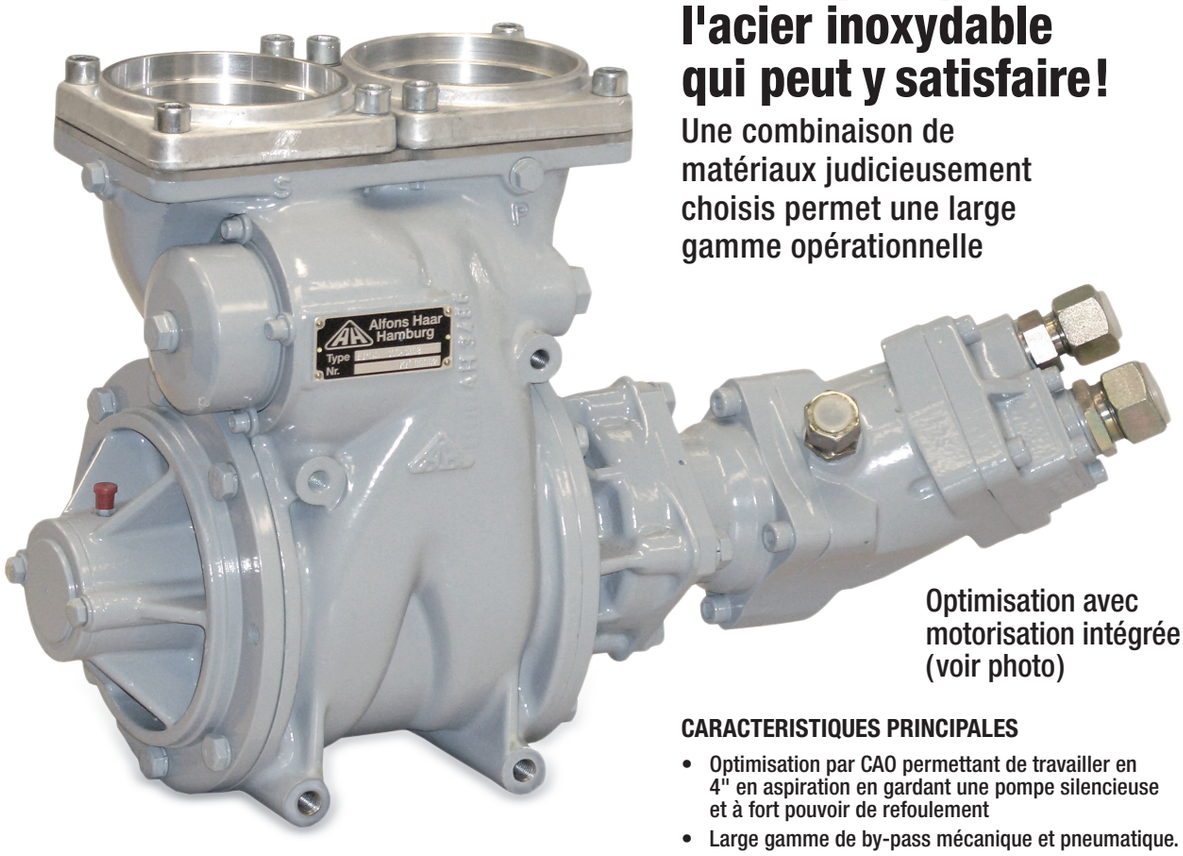

Optimisation avec motorisation intégrée (voir photo)

Exemple de produit avec des accessoires optionnels

CARACTERISTIQUES PRINCIPALES

- Optimisation par CAO permettant de travailler en 4" en aspiration en gardant une pompe silencieuse et à fort pouvoir de refoulement
- Large gamme de by-pass mécanique et pneumatique.
- Bloc de brides 4'' facile à connecter sur le camion.
- Entrainement avec prise de mouvement Cardan ou avec moteur hydraulique
- Idéale avec une motorisation hydraulique, avec une efficacité de plus de 80%
- Très bonne performance en soufflage dans le cadre de changement de produit
- Maintenance aisée et excellente durée de vie
- Pompe réversible par arbre traversant avec capot de protection.

Certification Ex II 2G cT3 CE.
Possibilité de dépotage sans arrêt pare flammes en conformité avec les conditions de certification ATEX.

FPO 100
POMPE A PALETTES

Alfons Haar

DIMENSIONS

FPO G 100-

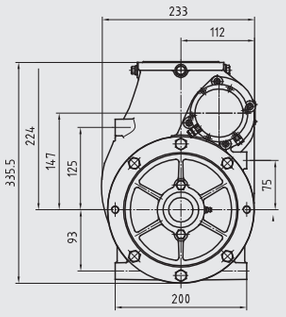

FPO... 100-1135

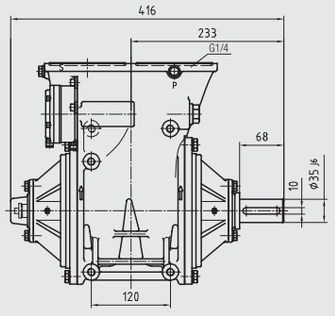

FPO... 100-1308

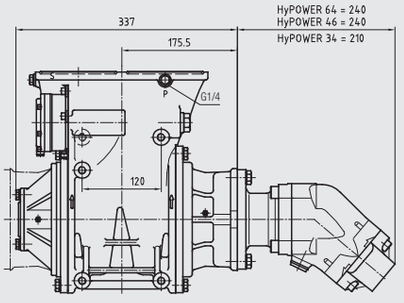

DEBIT

FPO... 100-975

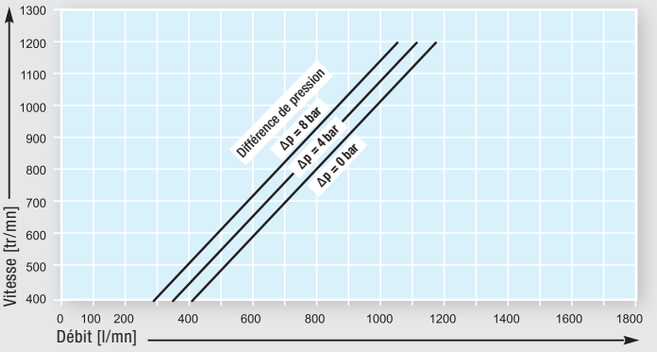

FPO... 100-1135

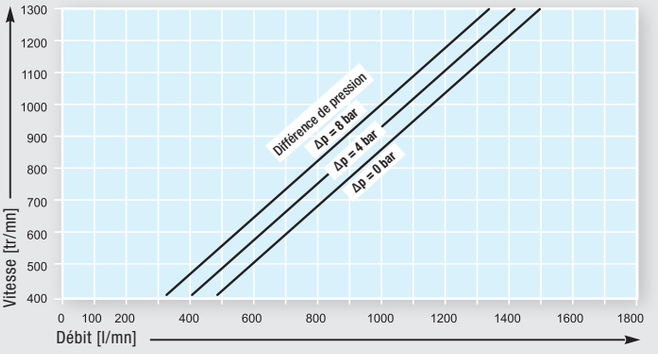

FPO... 100-1308

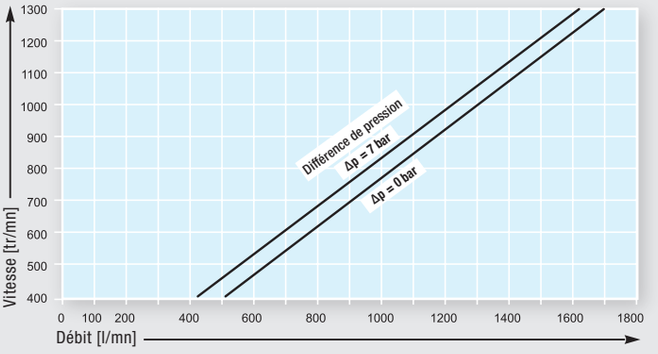

ALFONS HAAR MASCHINENBAU GMBH & CO. KG • Fangdieckstrasse 67 • D-22547 Hamburg • TEL +49 40 83391-0 • FAX +49 40 844910
Haar France • 13, Rue René Cassin • F-95228 Herblay • +33 (0) 1 39 97 64 66 • haarfrance@haarfrance.fr • www.haarfrance.fr
2142220.1.fr Sous réserve de modification / Mises à jour en ligne